Thermalright

Silver Arrow ITX

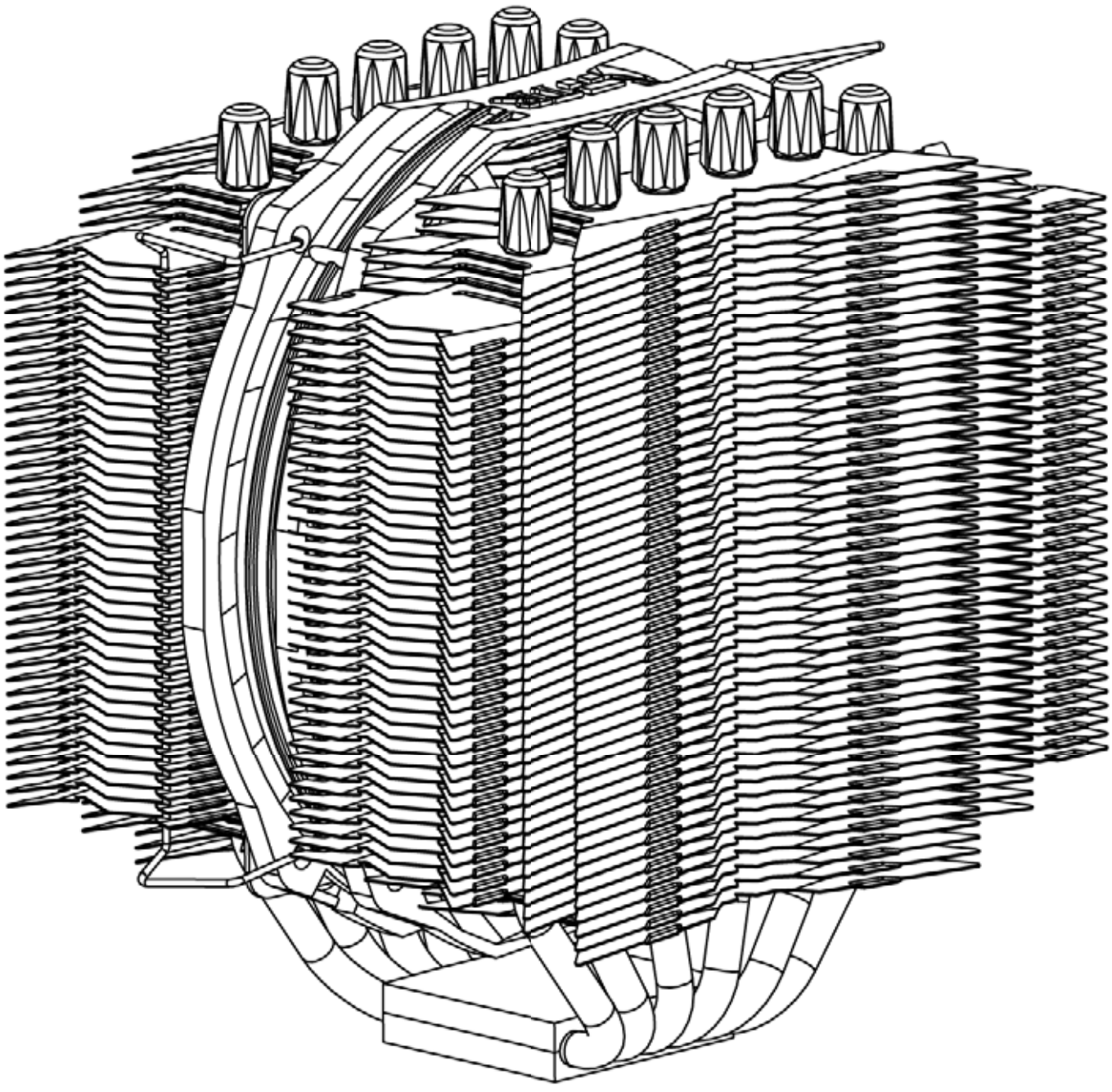

Silver Arrow ITX Assembly Package

× 4

× 1

× 4

× 8

4

× 7

× 4

× 5

× 4

4

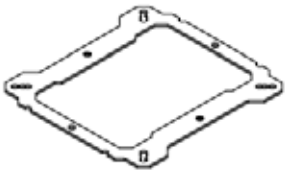
× 1

× 1

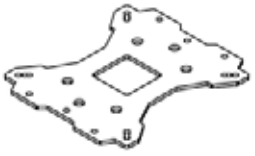
× 1

× 2

× 1

× 1

× 2

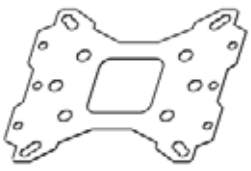
× 1

8

Thermalright

Exploded View

Important! Before proceeding with installation, please check for the most up-to-date instructions at **www.thermalright.com**

- Please use the included gloves during installation to avoid finger prints on heatsink body.

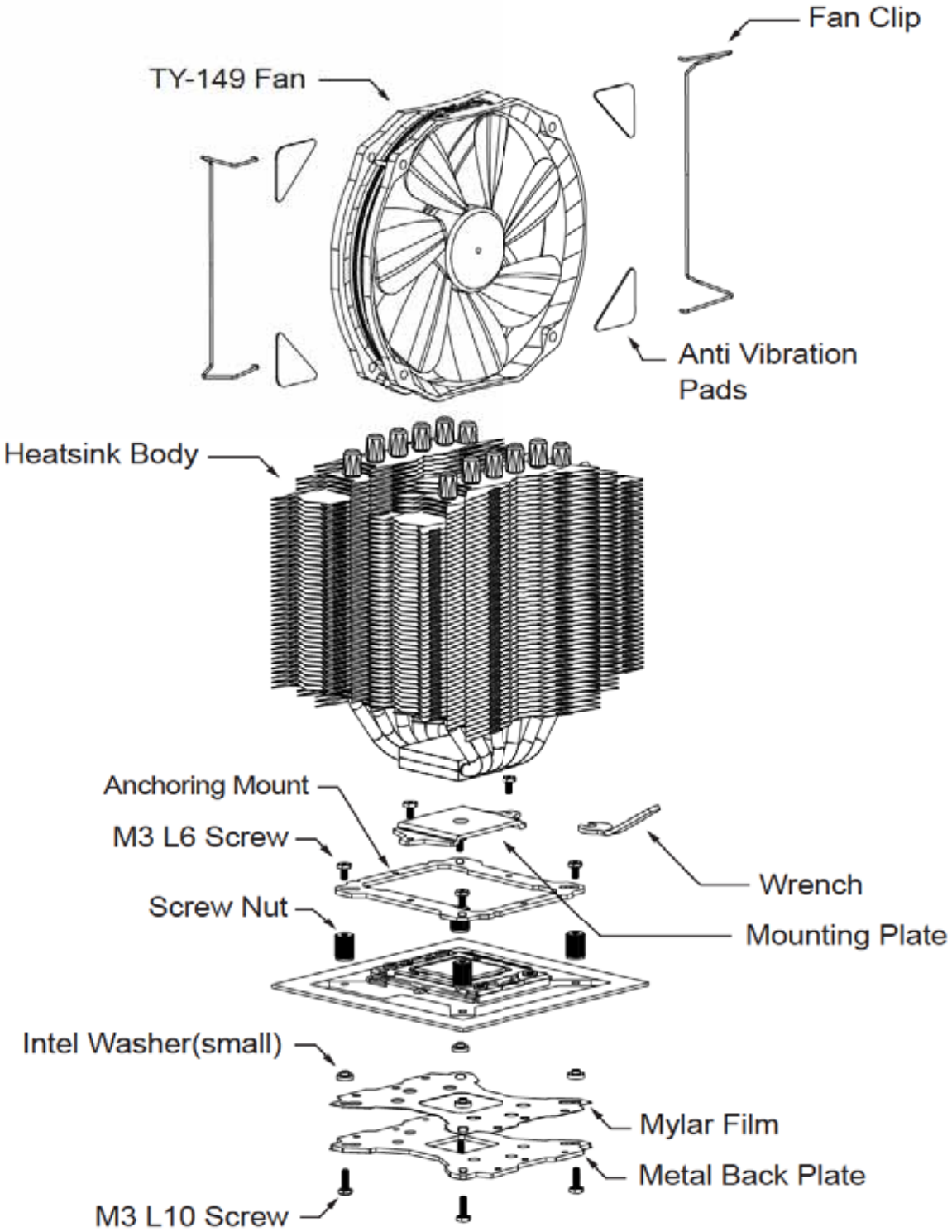

Component

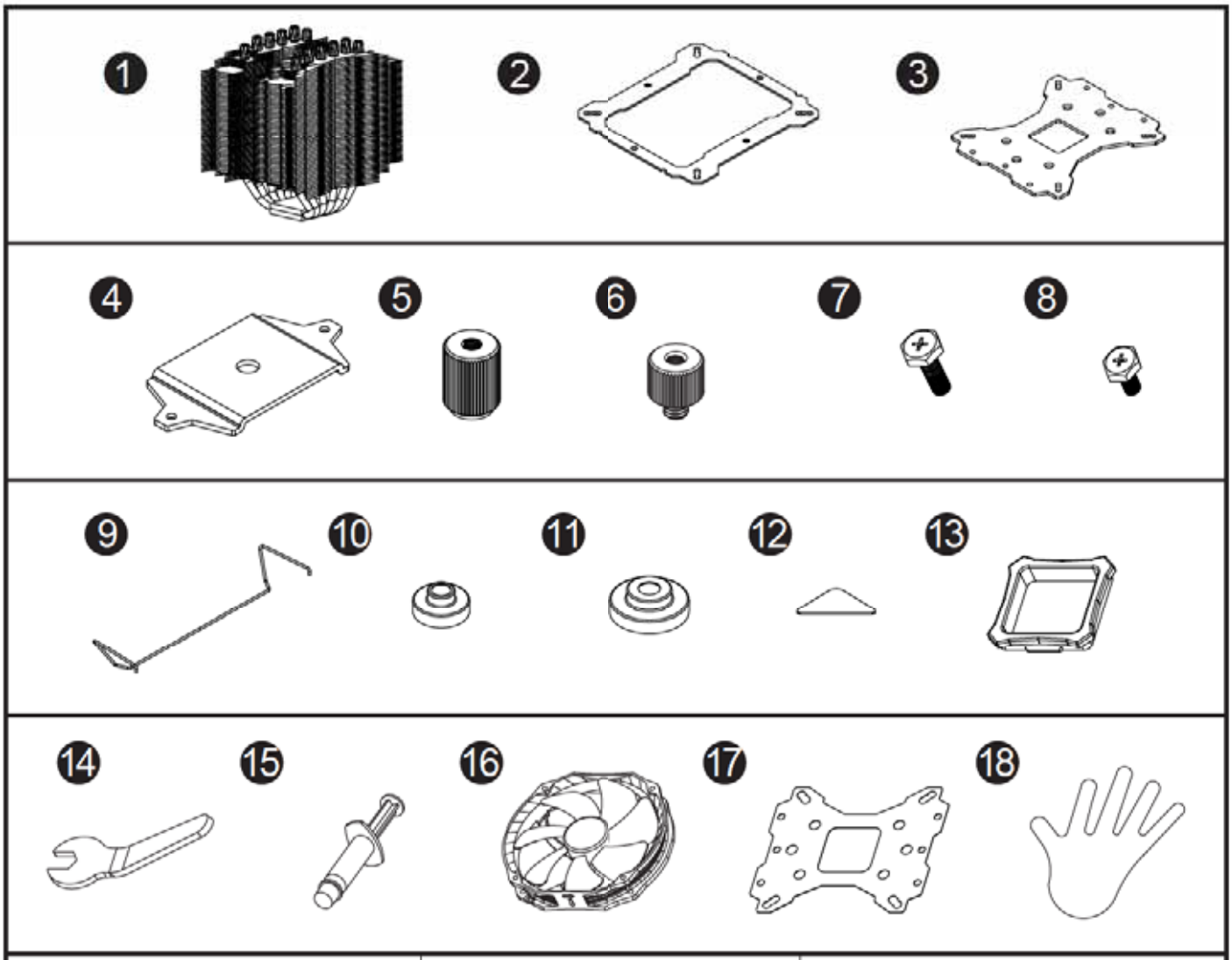

❶ Heatsink Body ×1	❷ Anchoring Mount ×1	❸ Metal Back Plate ×1
❹ Mounting Plate ×1	❺ Screw Nut ×4	❻ LGA2011 Type B Screw Pillars x4
❼ M3 L10 Screw ×5	❽ M3 L6 Screw ×7	❾ Fan Clip x2
❿ Intel Washer (small) ×4	⓫ AMD Washer (big) ×4	⓬ Anti Vibration Pad ×8
⓭ Backplate Cap ×1	⓮ Wrench ×1	⓯ Chill Factor III ×1
⓰ TY-149 Fan ×1	⓱ Mylar Film x1	⓲ White cotton gloves ×2

Installation Instructions:

Step 1:

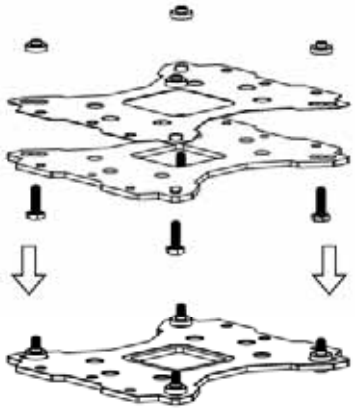

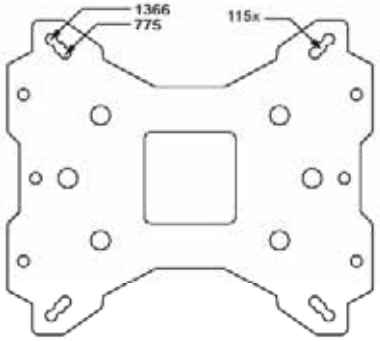

Step 1 : Back Plate Installation
Choose the platform (LGA 775/1150/1155/1156/1366) you are in use. Make four M3L10 Screw Pillars go through the Metal Back Plate+Mylar and the Mylar film from bottom towardstop.And then place the Metal Back Plate+Mylar on the table. Put the four Washers (for Intel) around the Screw Pillars.

Step 2:

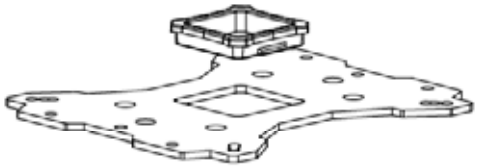

Step 2 : 775 Back Plate Cap
Note: When installing on a LGA775 platform, please first insert the Back Plate Cap into the opening on the Back plate. Make sure you have the Cap facing downwards. (Only for LGA775, not applicable to LGA 1150/1155/1156/1366).

Step 3:

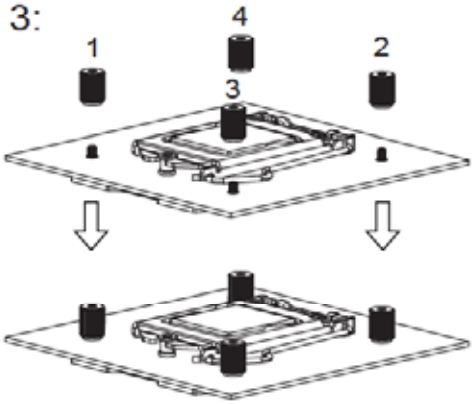

Step 3 : Screw Cylinder Installation
Place the motherboard on top of the Back Plate. See the four Screw Cylinders go through the four holes around the processor socket. Cap the four Screw Cylinders with the four Screw Nuts on a criss cross pattern. Make sure the side with a washer is facing the Back Plate.

Step 4:

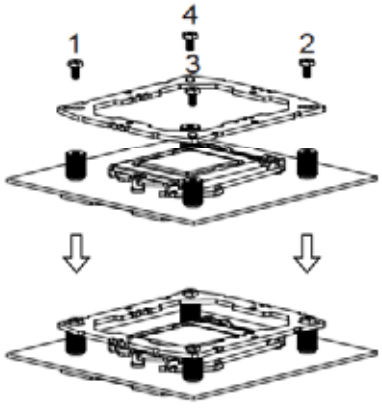

Step 4 : Anchoring Mount Installation
Anchoring Mount InstallationPlace the Anchoring Mount on the Screw Nuts. Use the four M3L6 Screws to fixthe Anchoring Mount on to the Screw Nuts on a criss cross pattern.

Step 5:

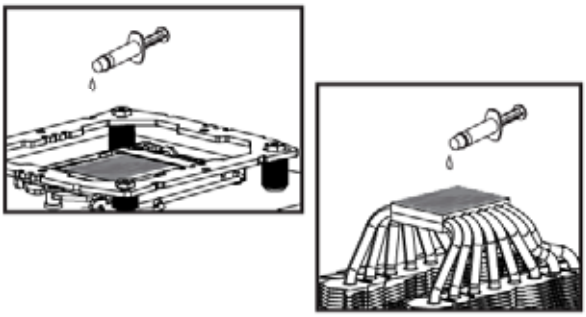

Step 5 : Applying Thermal Paste
Apply the Chill Factor III to the base of the Heatsink and the surface of the CPU evenly.

Thermalright

Step 6:

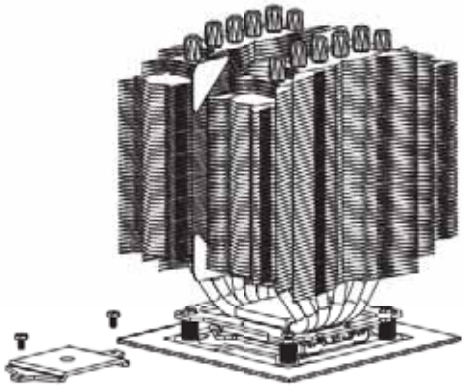

Step 6 : Mounting Plate Installation
Place the Heatsink Body on top of the CPU. Make the Mounting Plate go through the Heatsink Body. And then use the two M3L6 screws to secure the Mounting Plate. Take turns a few times and slowly down.

Step 7:

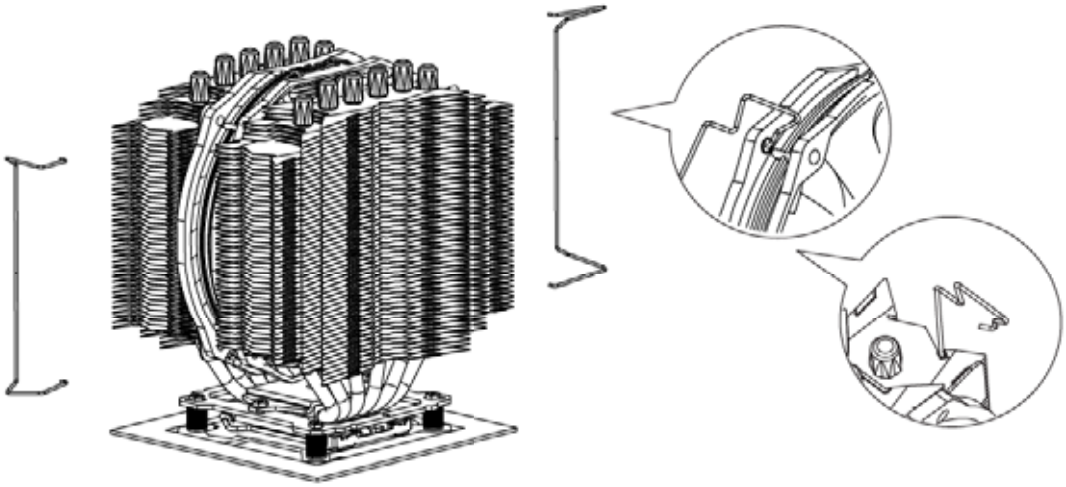

Step 7 : Fan Installation
Pass one end of the Fan Clip through the mounting hole of the TY-149 Fan. Hook the Fan Clip through the Fan Clip Slot. Pass the end of the Fan Clips through the mounting hole of the TY-149 Fan.

Step 8:

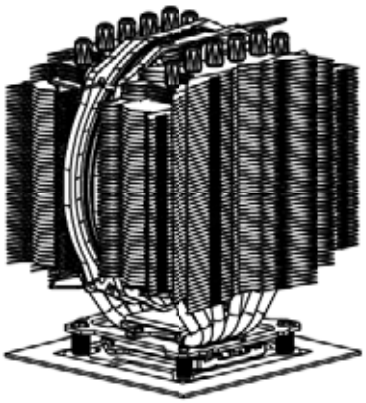

Step 8 : Installation Completed
Plug in the fan connector to the CPU PWM Fan socket on the motherboard. Installation complete.

Exploded View

Important! Before proceeding with installation, please check for the most up-to-date instructions at **www.thermalright.com**

- Please use the included gloves during installation to avoid finger prints on heatsink body.

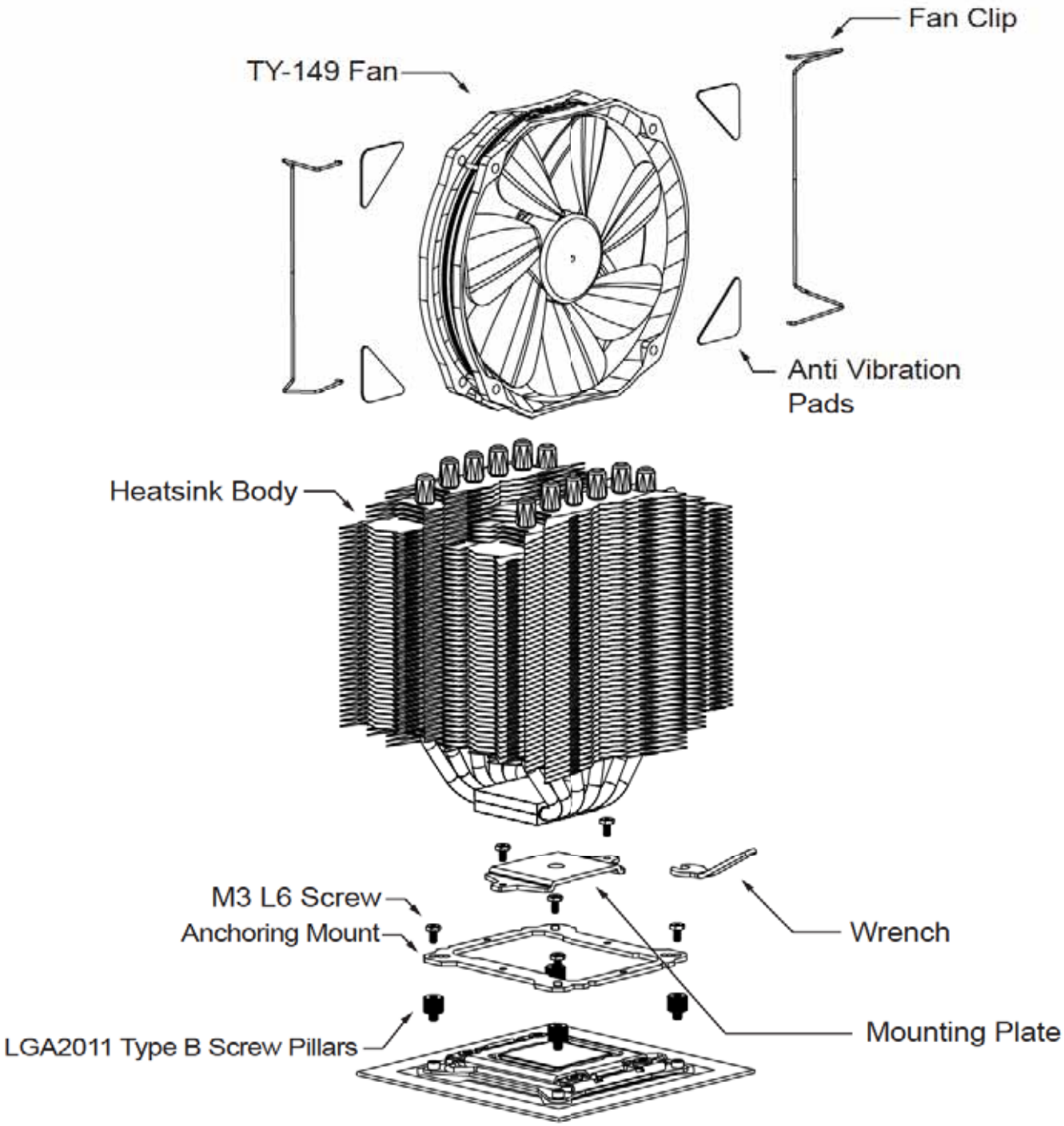

Component

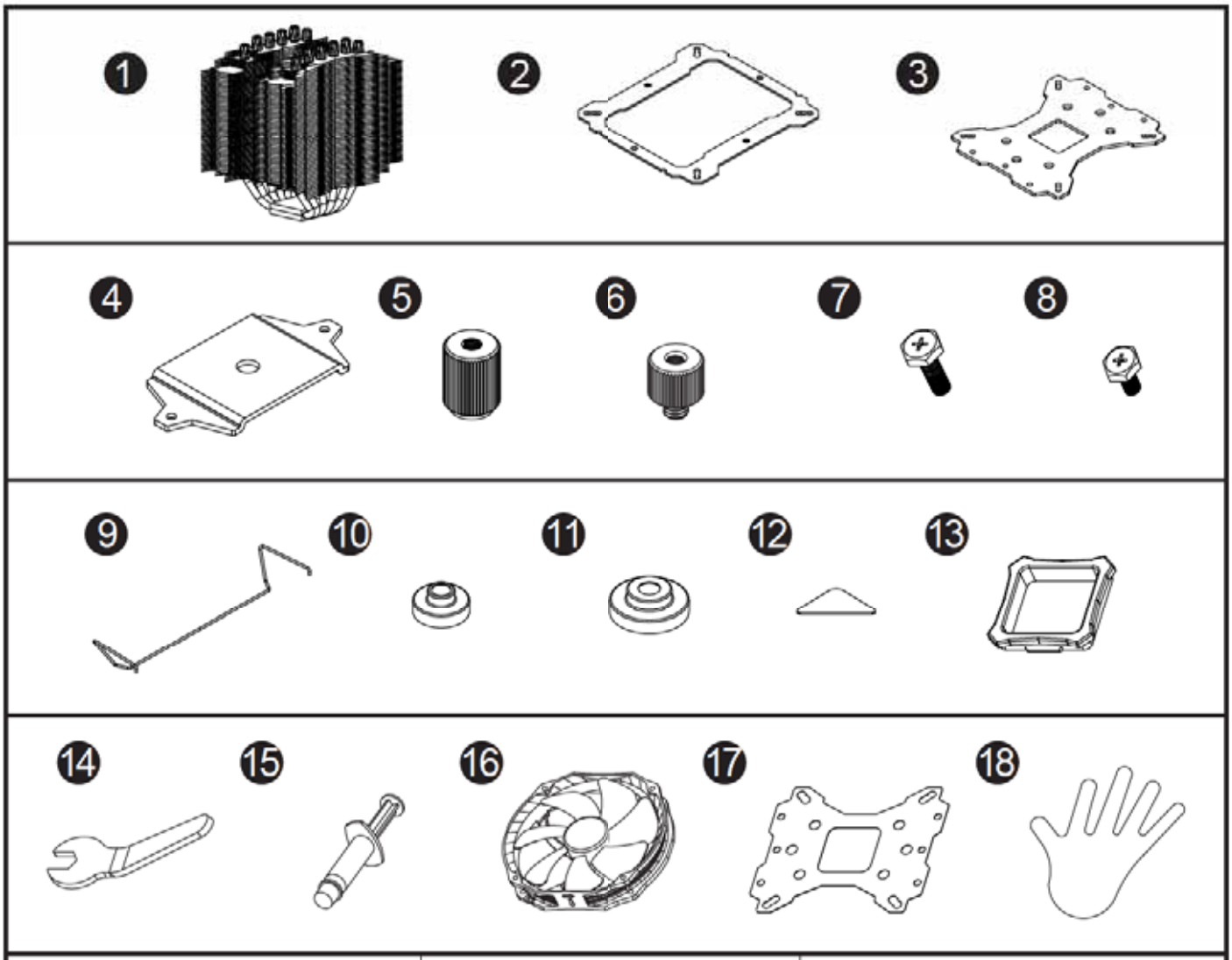

❶ Heatsink Body ×1	❷ Anchoring Mount ×1	❸ Metal Back Plate ×1
❹ Mounting Plate ×1	❺ Screw Nut ×4	❻ LGA2011 Type B Screw Pillars x4
❼ M3 L10 Screw ×5	❽ M3 L6 Screw ×7	❾ Fan Clip x2
❿ Intel Washer (small) ×4	⓫ AMD Washer (big) ×4	⓬ Anti Vibration Pad ×8
⓭ Backplate Cap ×1	⓮ Wrench ×1	⓯ Chill Factor III ×1
⓰ TY-149 Fan ×1	⓱ Mylar Film x1	⓲ White cotton gloves ×2

Installation Instructions:

Step 1:

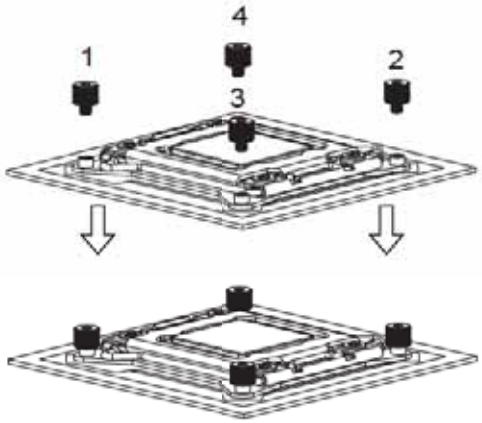

Step 1 : Screw Pillar Installation
Screw on the four LGA2011 Type B Screw Pillars into the Heatsink studs on the ILM Assembly Frame around the processor socket Take turns on a criss-cross pattern.

Step 2:

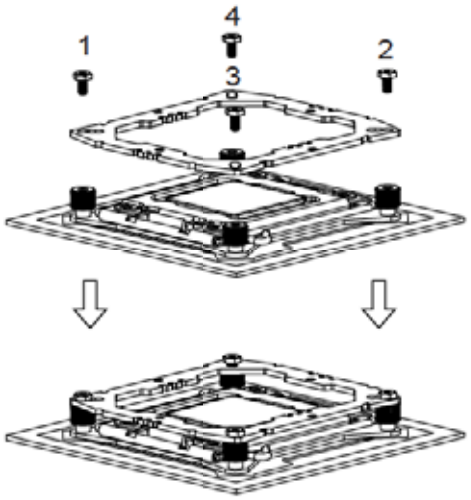

Step 2 : Anchoring Mount Installation
Place the Anchoring Mount onto the four LGA2011 Type B Screw Pillars, secure it by tightening it with 4 M3L6 Screws on a criss-cross pattern.

Step 3:

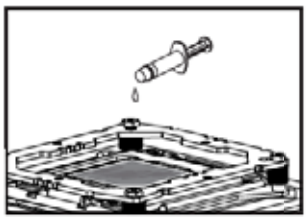

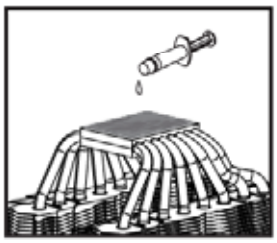

Step 3 : Applying Thermal Paste
Apply the Chill Factor III to the base of the Heatsink and the surface of the CPU evenly.

Step 4:

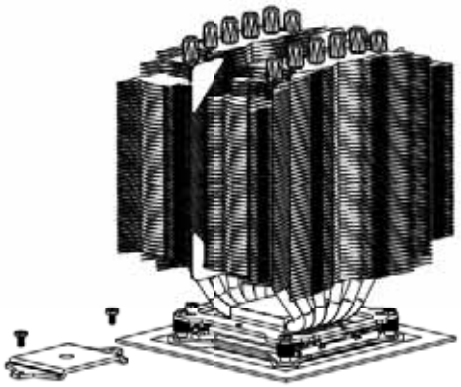

Step 4 : Mounting Plate Installation
Place the Heatsink Body on top of the CPU. Make the Mounting Plate go through the Heatsink Body. And then use the two M3L6 screws to secure the Mounting Plate Take turns a few times and slowly down.

Step 5:

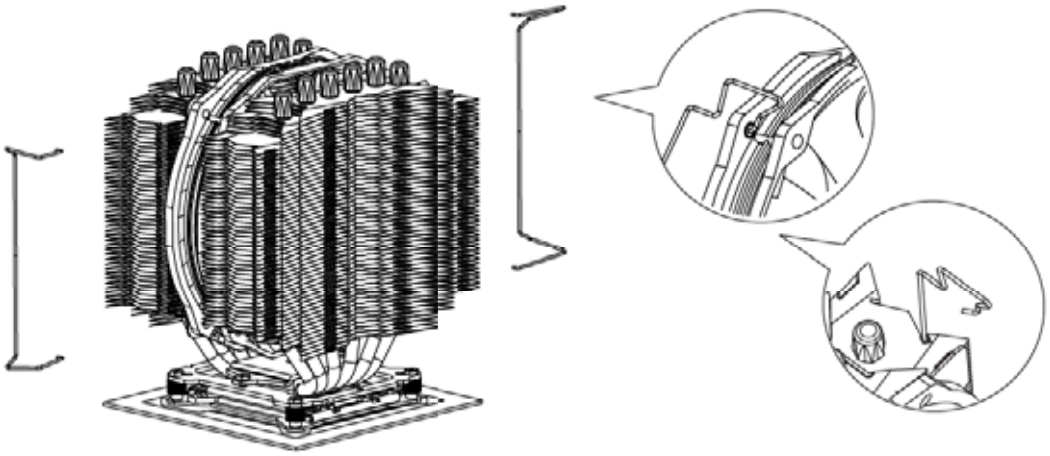

Step 5 : Fan Installation
Pass one end of the Fan Clip through the mounting hole of the TY-149 Fan. Hook the Fan Clip through the Fan Clip Slot. Pass the end of the Fan Clips through the mounting hole of the TY-149 Fan.

Step 6:

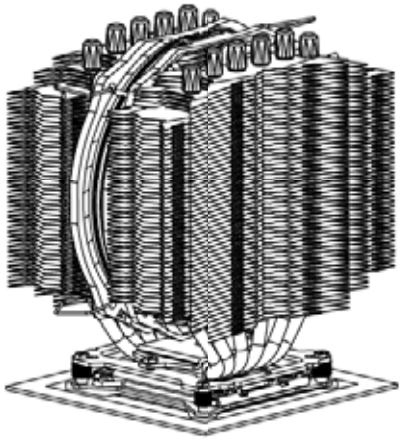

Step 8 : Installation Completed
Plug in the fan connector to the CPU PWM Fan socket on the motherboard. Installation complete.

Exploded View

Important! Before proceeding with installation, please check for the most up-to-date instructions at **www.thermalright.com**

- Please use the included gloves during installation to avoid finger prints on heatsink body.

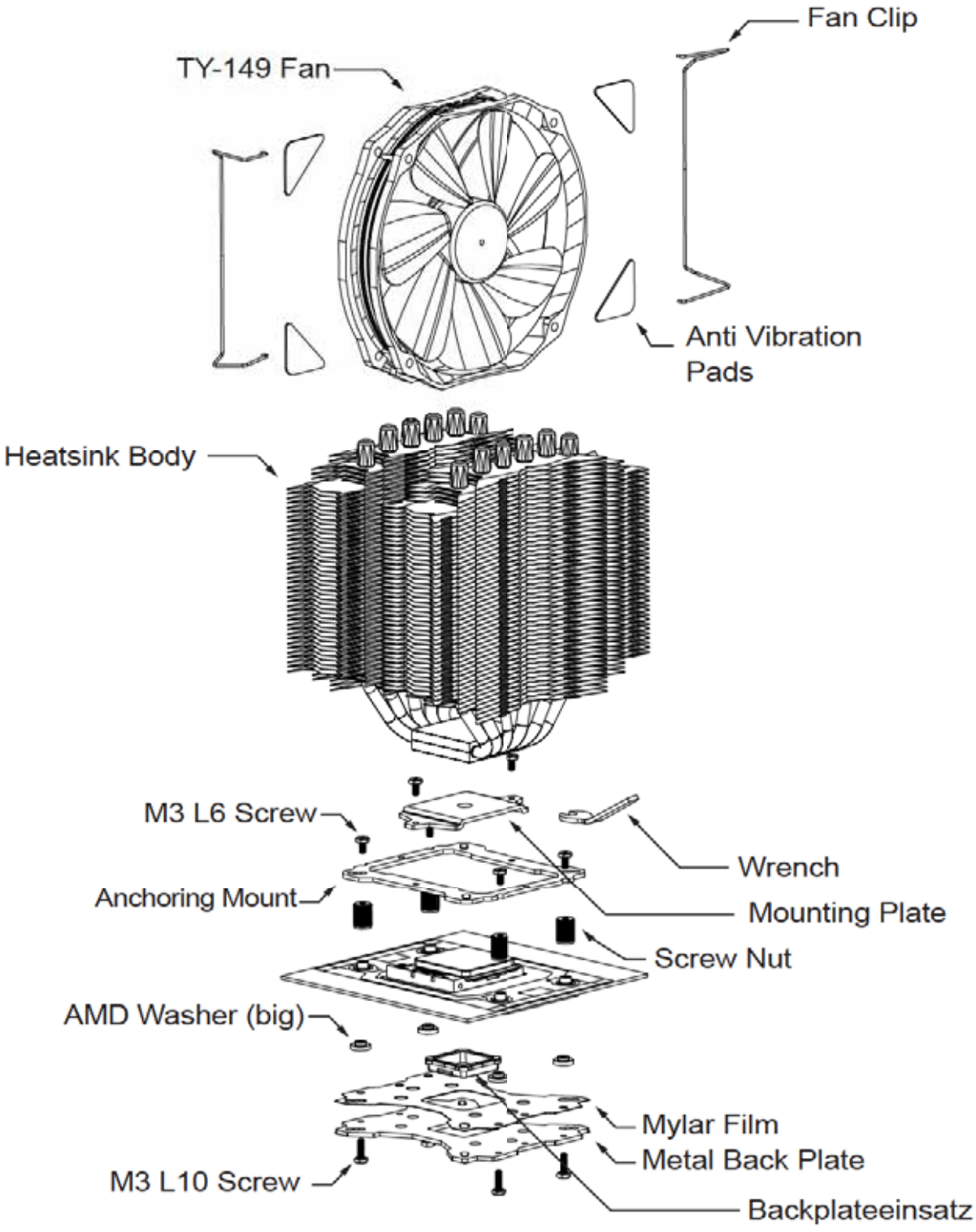

Component

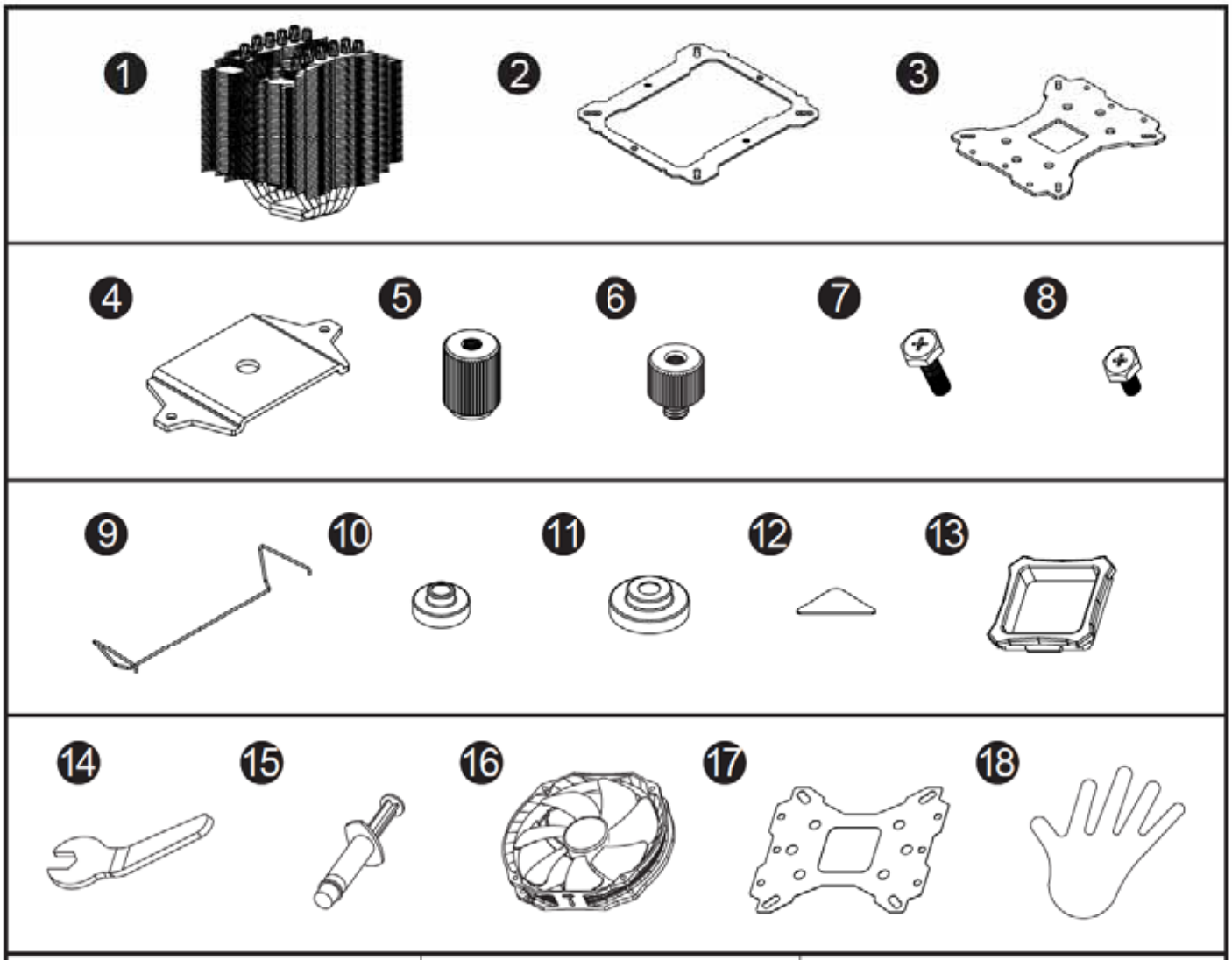

❶ Heatsink Body ×1	❷ Anchoring Mount ×1	❸ Metal Back Plate ×1
❹ Mounting Plate ×1	❺ Screw Nut ×4	❻ LGA2011 Type B Screw Pillars x4
❼ M3 L10 Screw ×5	❽ M3 L6 Screw ×7	❾ Fan Clip x2
❿ Intel Washer (small) ×4	⓫ AMD Washer (big) ×4	⓬ Anti Vibration Pad ×8
⓭ Backplate Cap ×1	⓮ Wrench ×1	⓯ Chill Factor III ×1
⓰ TY-149 Fan ×1	⓱ Mylar Film x1	⓲ White cotton gloves ×2

Installation Instructions:

Step 1:

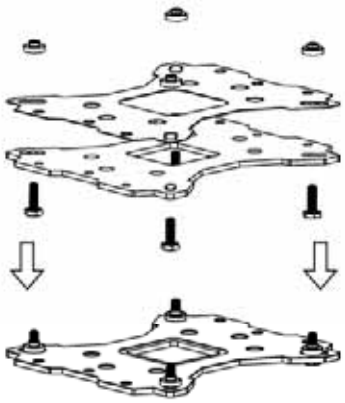

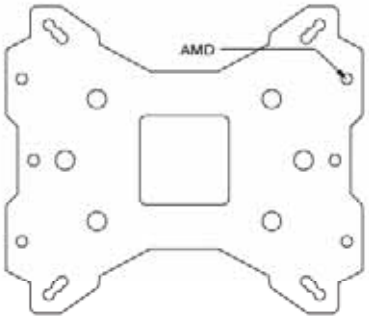

Step 1 : Back Plate Installation
Choose the platform (AMD) you are in use. Make four M3L10 Screws go through the Metal Back Plate+Mylar from bottom towards top. And then place the Metal Back Plate+Mylar on the table. Put the four Washers (for AMD) around the Screw Cylinders.

Step 2:

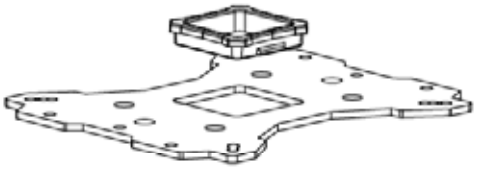

Step 2 : 939 Back Plate Cap
Note: When installing on a 939 platform, please first insert the Back Plate Cap into the opening on the Back plate. Make sure you have the Cap facing downwards. (Only for 939).

Step 3:

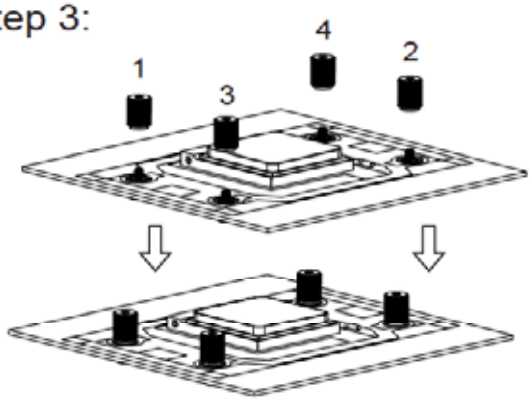

Step 3 : Screw Cylinder Installation
Place the motherboard on top of the Back Plate. See the four Screw Cylinders go through the four holes around the processor socket. Cap the four Screw Cylinders with the four Screw Nuts on a criss cross pattern. Make sure the side with a washer is facing the Back Plate.

Step 4:

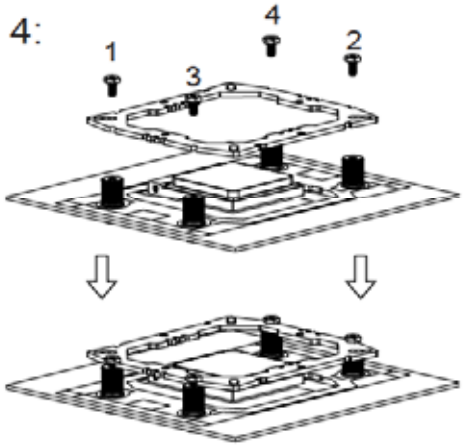

Step 4 : Anchoring Mount Installation
Place the Anchoring Mount on the Screw Nuts. Use the four M3L6 Screws to fix the Anchoring Mount on to the Screw Nuts on a criss cross pattern.

Step 5:

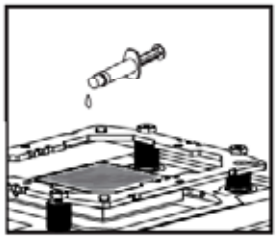

Step 5 : Applying Thermal Paste
Apply the Chill Factor III to the base of the Heatsink and the surface of the CPU evenly.

Step 6:

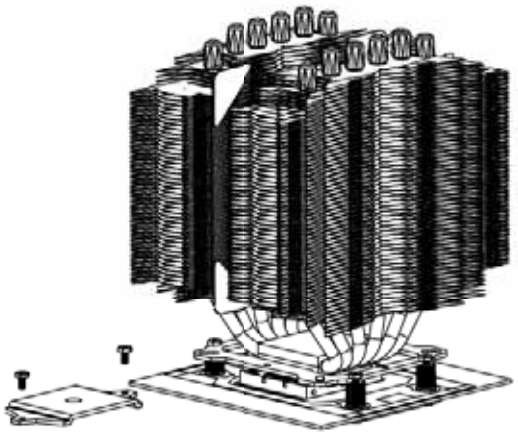

Step 6 : Mounting Plate Installation
Place the Heat Sink Body on top of the CPU. Make Mounting Plate go through the Heatsink Body. And then use the two M3L6 screws to secure the Mountng Plate. Take turns a few times and slowly down.

Step 7:

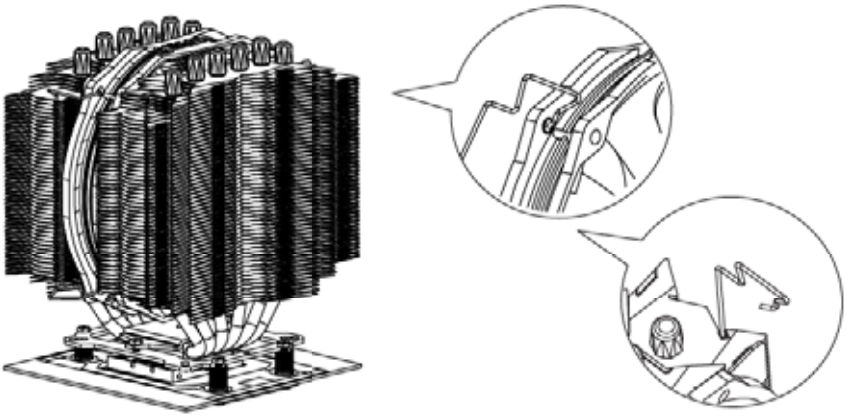

Step 7 : Fan Installation
Pass one end of the Fan Clip through the mounting hole of the TY-149 Fan. Hook the Fan Clip through the Fan Clip Slot. Pass the end of the Fan Clips through the mounting hole of the TY-149 Fan.

Step 8:

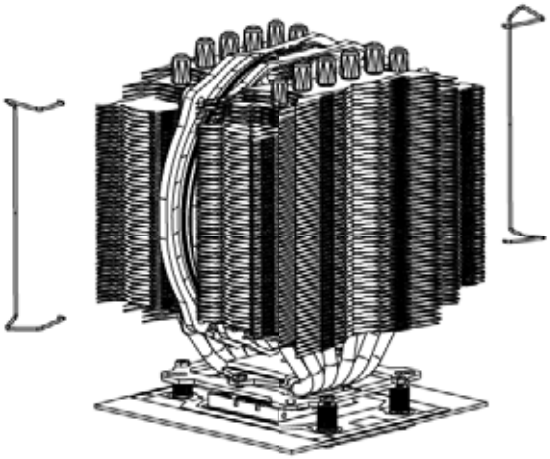

Step 8 : Installation Completed
Plug in the fan connector to the CPU PWM Fan socket on the motherboard. Installation complete.

Explosionszeichnung

Important! Bitte prüfen Sie vor der Montage, ob es für Ihren Kühler aktualisierte Montagehinweise auf der Webseite **www.thermalright.com** verfügbar sind.

-Bitte benutzen Sie während der Installation die mitgelieferten Handschuhe, um Fingerabdrücke -auf dem Kühlkörper zu vermeiden

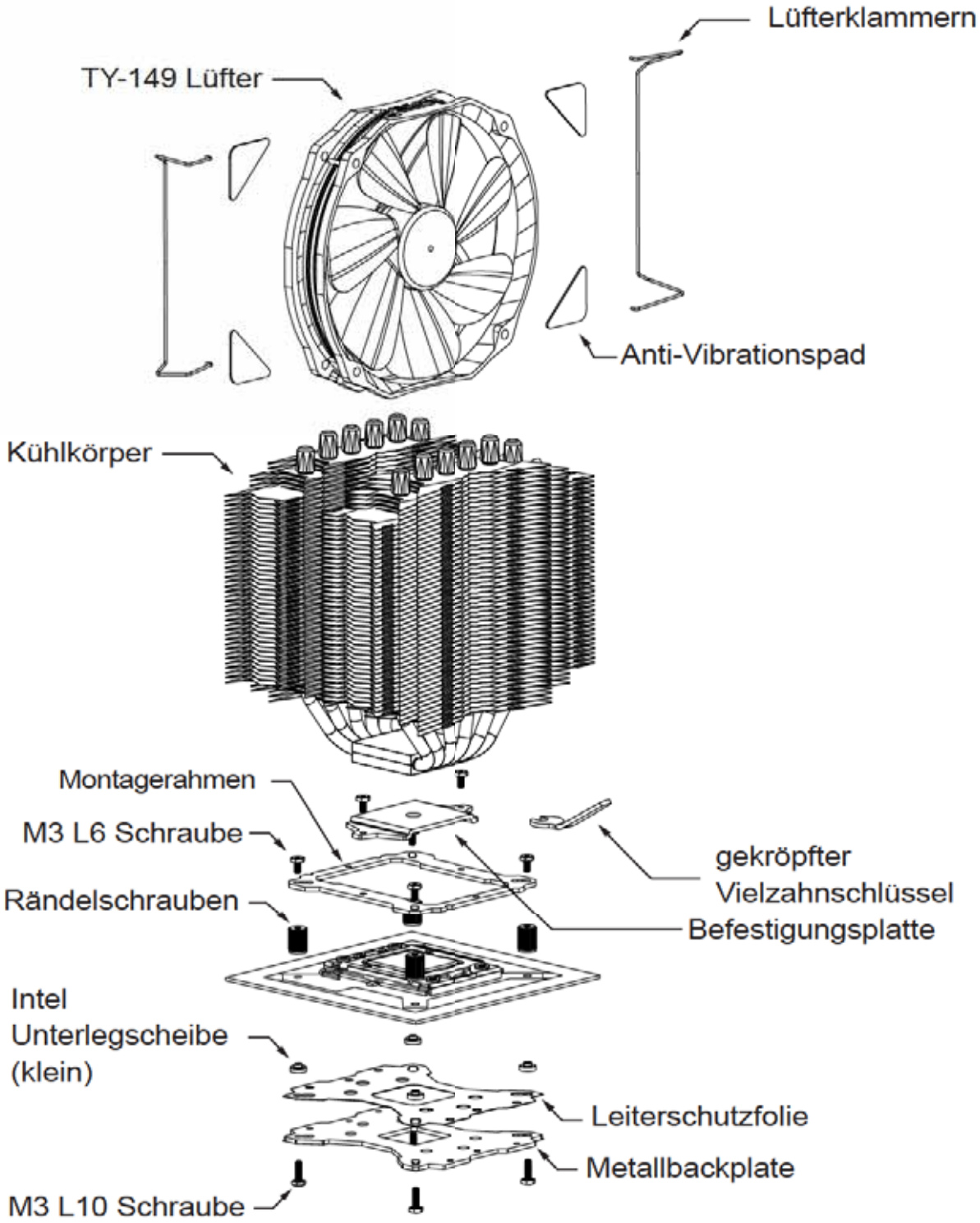

Komponenten

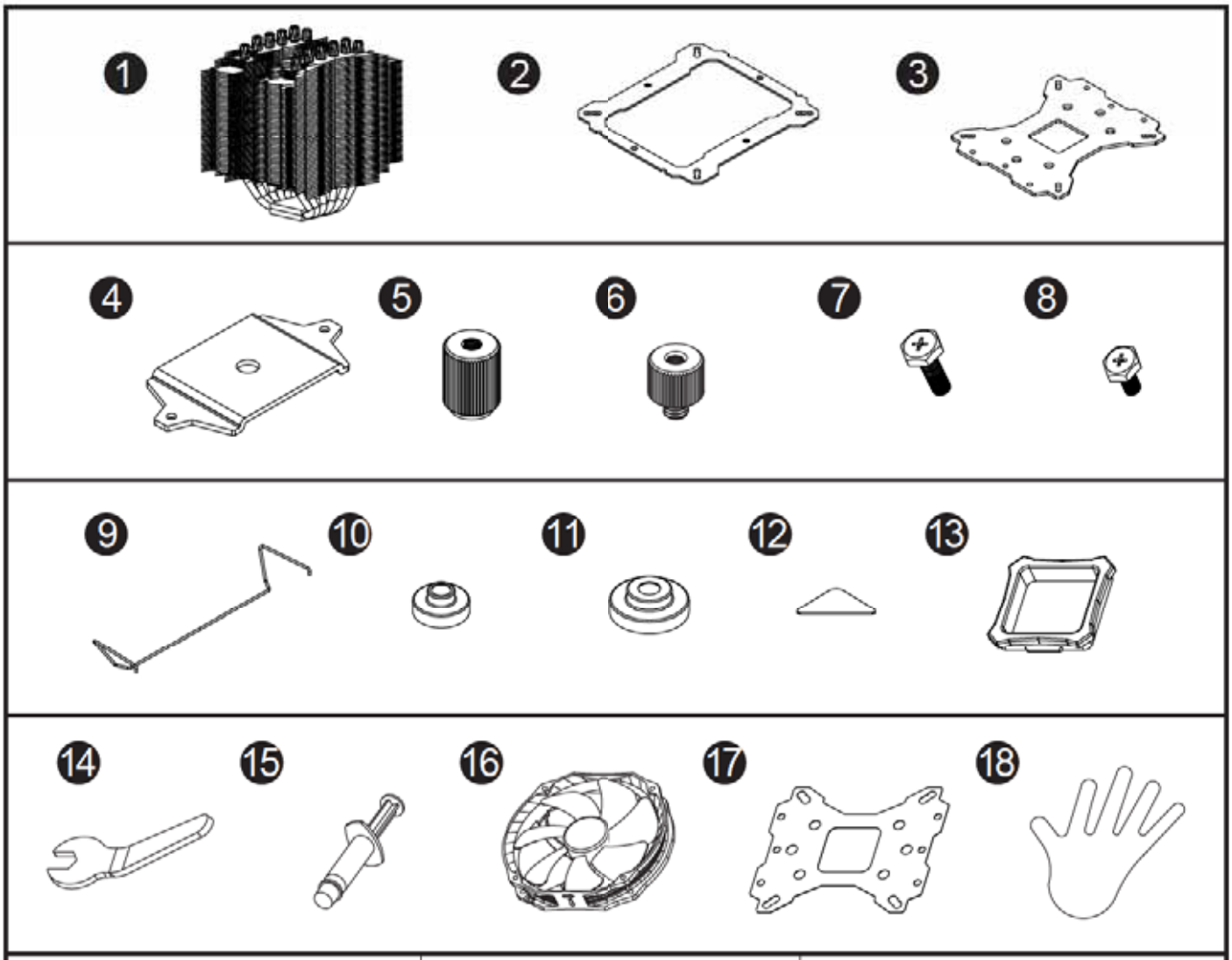

❶ Kühlkörper ×1	❷ Montagerahmen ×1	❸ Metallbackplate ×1
❹ Befestigungsplatte×1	❺ Rändelschrauben ×4	❻ LGA2011 Type B Adapterschraube x4
❼ M3 L10 Schraubex 5	❽ M3 L6 Schraube ×7	❾ Lüfterklammer x2
❿ Intel Unterlegscheibe (klein) ×4	⓫ AMD Unterlegscheibe (groß) ×4	⓬ Anti-Vibrationspad×8
⓭ Backplateeinsatz ×1	⓮ Gekröpfter Montageschlüssel ×1	⓯ Wärmeleitpast ×1
⓰ TY-149 Lüfter ×1	⓱ Leiterschutzfolie x1	⓲ weiße Baumwoll handschuhe ×2

Installationsanleitung:

Schritt 1:

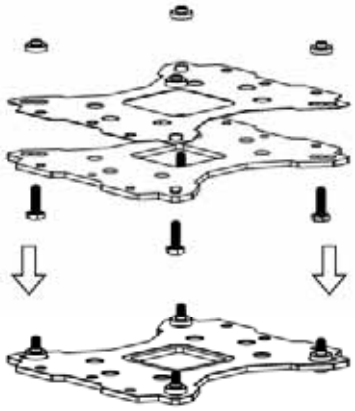

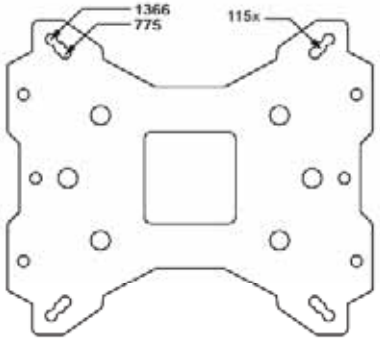

Achten Sie auf die für die entsprechenden Intel Socket (775/1150/1155/1156/1366) vorgesehene Bohrungen in der Multi Plattform Backplate. Führen Sie die vier M3L10 Schrauben jeweils von unten durch diese Bohrungen und legen dann die Backplate auf den Tisch. Legen Unterlegscheiben (für Intel) über die hervorstehenden Gewinde.

Schritt 2:

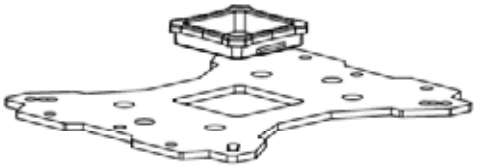

Beachten Sie: Bei Verwendung einer Intel Sockel 775 Plattform setzen Sie zuerst den Backplate Aufsatz in die quadratische Öffnung der Backplate ein. Gehen Sie sicher, dass der Aufsatz nach unten zeigt.

Schritt 3:

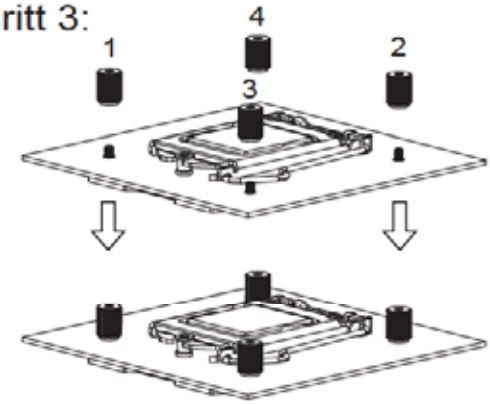

Platzieren Sie das Mainboard von oben auf die Backplate, so dass die hervorstehenden Schraubengewinde durch die Löcher um den Prozessorsockel gehen. Schrauben Sie die Rändelschrauben auf die vier Schraubengewinde Achten Sie dabei darauf, dass die Seite mit der Unterlegscheibe zur Backplate zeigt.

Schritt 4:

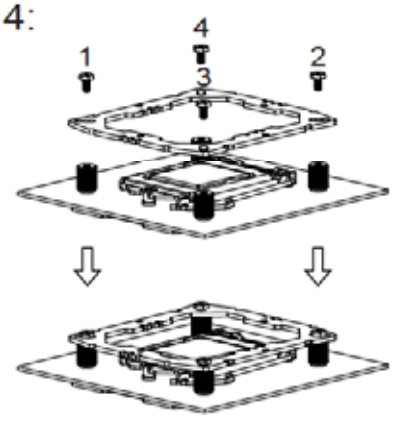

Setzen Sie den Montagerahmen auf die Rändelschrauben. Verwenden Sie die vier M3L6 Schrauben, um den Montagerahmen auf den Rändelschrauben zu befestigen.

Schritt 5:

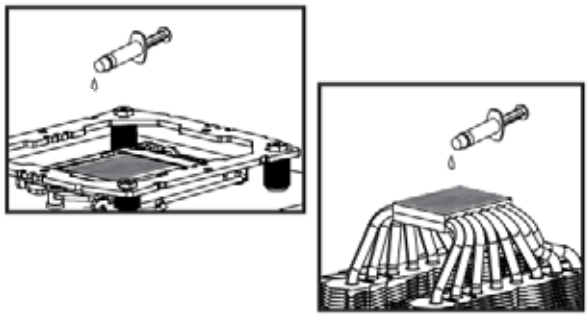

Tragen Sie eine hauchdünne Schicht Wärmeleitpaste auf der Oberfläche der CPU und auf der Unterseite des Kühlers auf.

Schritt 6:

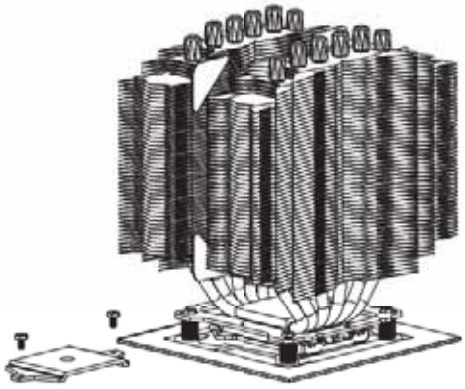

Platzieren Sie nun den Kühlkörper auf die CPU. Führen Sie anschließend die Befestigungsplatte durch den Kühlkörper und benutzen die beiden M3L6 Schrauben, um die Befestigungsplatten zu befestigen.

Schritt 7:

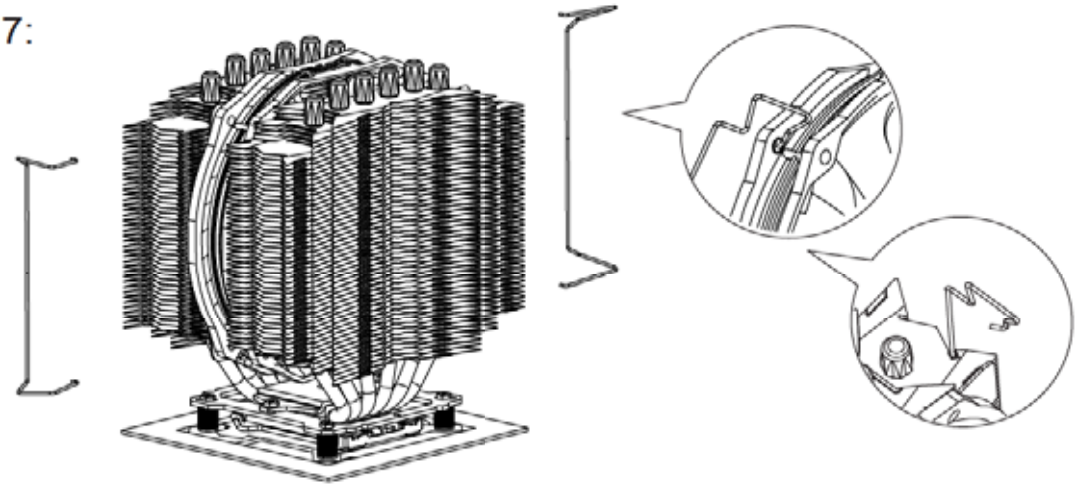

Führen Sie zuerst das untere Ende der Lüfterklammer durch das untere Befestigungsloch des TY-149 Lüfters. Haken Sie nun die Lüfterklammer in den Lüfterklammerschlitz des Kühlkörpers ein. Führen Sie jetzt das obere Ende der Lüfterklammer durch das obere Befestigungsloch des TY-149 Lüfters.

Schritt 8:

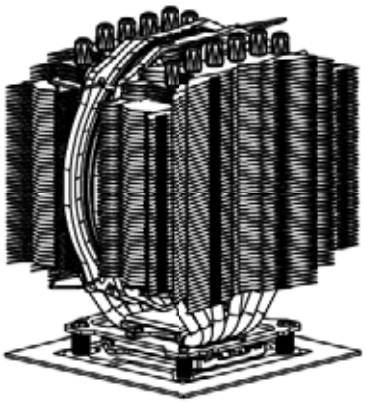

Schließen Sie den Lüfterstecker an den CPU PWM Lüfteranschluss auf dem Mainboard an. Bitte prüfen Sie die ordnungsgemäße Funktion von der Inbetriebnahme Ihres PCs. Die Installation ist abgeschlossen.

Explosionszeichnung

Important! Bitte prüfen Sie vor der Montage, ob es für Ihren Kühler aktualisierte Montagehinweise auf der Webseite **www.thermalright.com** verfügbar sind.

-Bitte benutzen Sie während der Installation die mitgelieferten Handschuhe, um Fingerabdrücke -auf dem Kühlkörper zu vermeiden

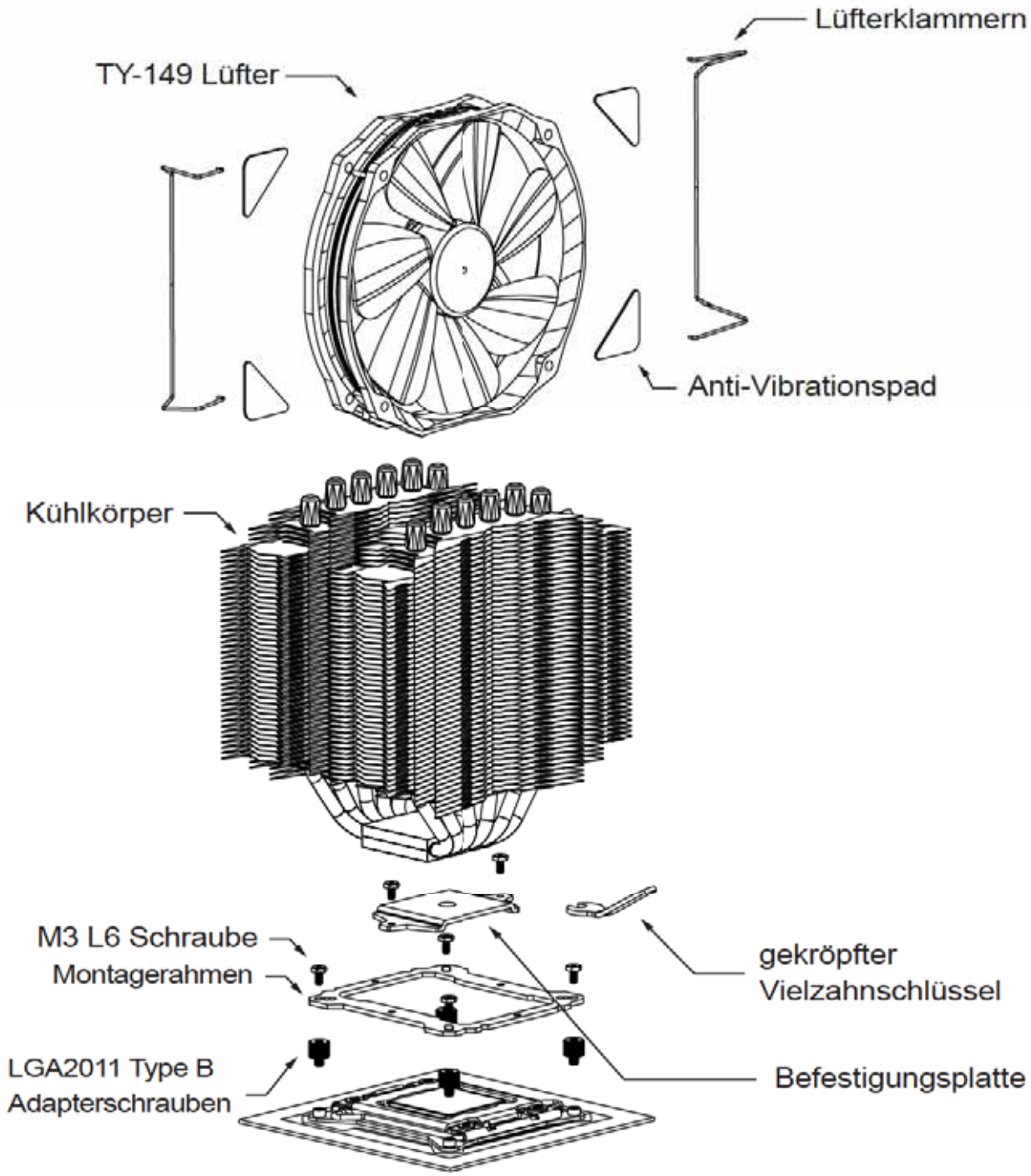

Komponenten

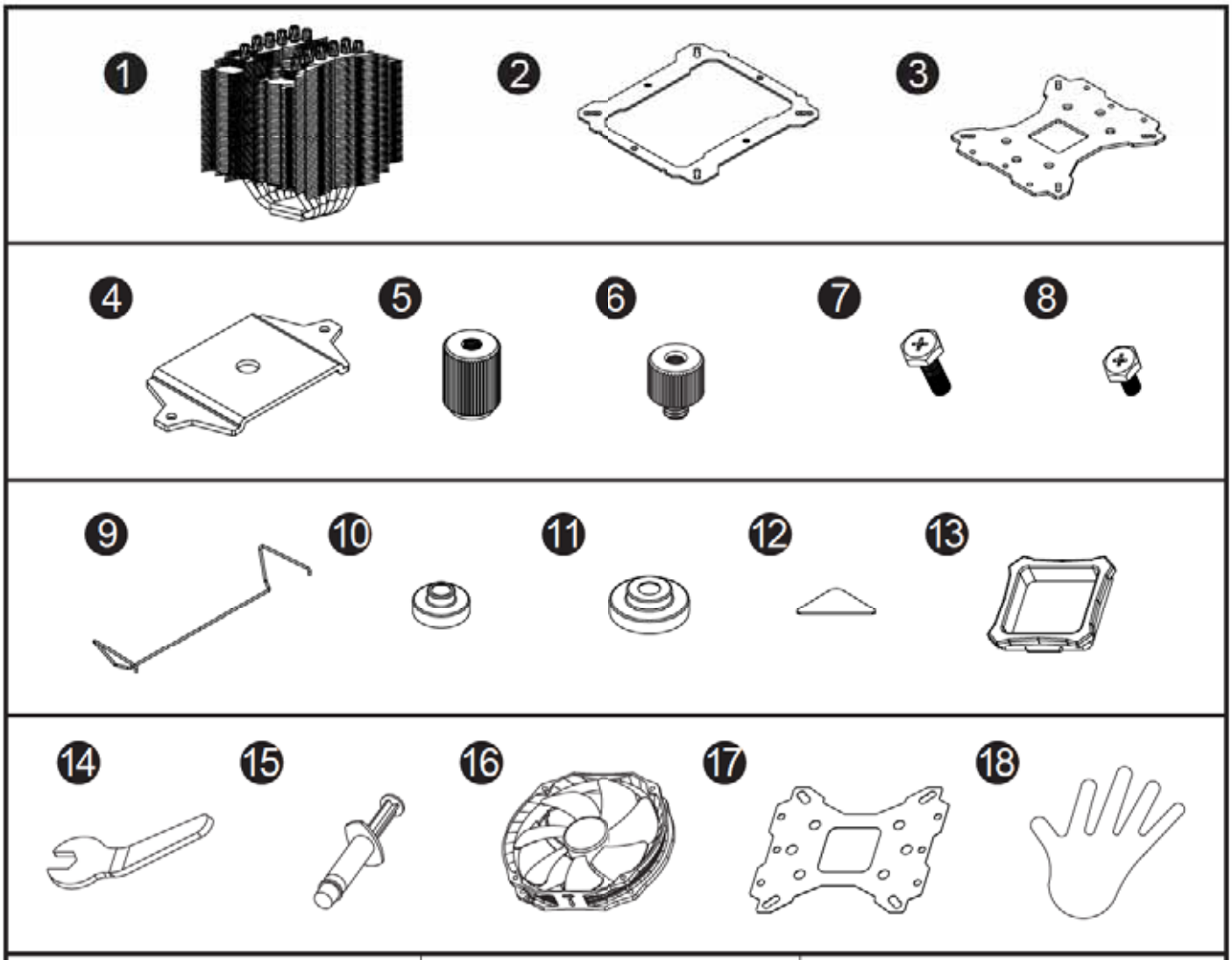

❶ Kühlkörper ×1	❷ Montagerahmen ×1	❸ Metallbackplate ×1
❹ Befestigungsplatte×1	❺ Rändelschrauben ×4	❻ LGA2011 Type B Adapterschraube x4
❼ M3 L10 Schraubex 5	❽ M3 L6 Schraube ×7	❾ Lüfterklammer x2
❿ Intel Unterlegscheibe (klein) ×4	⓫ AMD Unterlegscheibe (groß) ×4	⓬ Anti-Vibrationspad×8
⓭ Backplateeinsatz ×1	⓮ Gekröpfter Montageschlüssel ×1	⓯ Wärmeleitpast ×1
⓰ TY-149 Lüfter ×1	⓱ Leiterschutzfolie x1	⓲ weiße Baumwoll handschuhe ×2

Installationsanleitung:

Schritt 1:

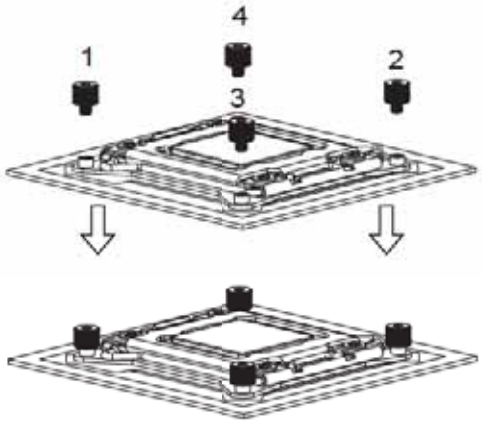

Schrauben Sie die vier LGA2011 Type B Adapterschrauben in die Gewinde des Montagerahmens, der sich um den Prozessorsockel befindet.

Schritt 2:

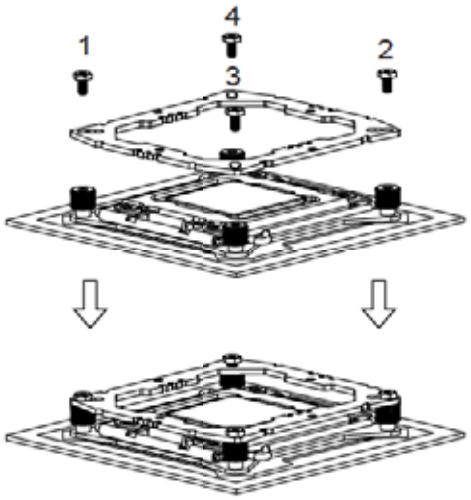

Platzieren Sie den Befestigungsrahmen auf die LGA2011 Type B Adapterschrauben und fixieren ihn mit vier M3L6 Schrauben

Schritt 3:

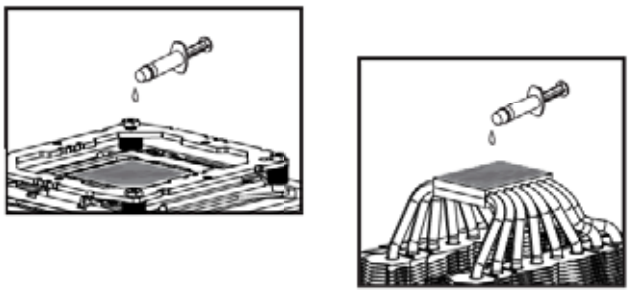

Tragen Sie eine hauchdünne Schicht Wärmeleitpaste auf der Oberfläche der CPU und auf der Unterseite des Kühlers auf.

Schritt 4:

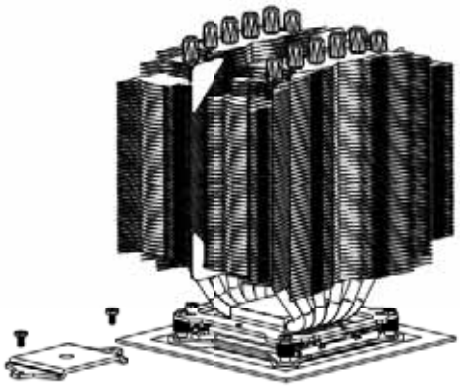

Platzieren Sie nun den Kühlkörper auf die CPU. Führen Sie anschließend die Befestigungsplatte durch den Kühlkörper und benutzen die beiden M3L6 Schrauben, um die Befestigungsplatten zu befestigen.

Schritt 5:

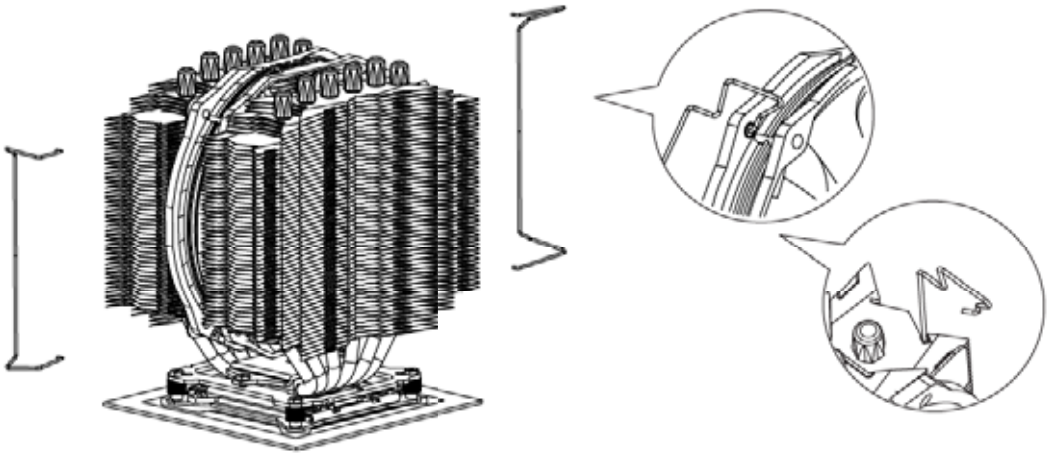

Führen Sie zuerst das untere Ende der Lüfterklammer durch das untere Befestigungsloch des TY-149 Lüfters. Haken Sie nun die Lüfterklammer in den Lüfterklammerschlitz des Kühlkörpers ein. Führen Sie jetzt das obere Ende der Lüfterklammer durch das obere Befestigungsloch des TY-149 Lüfters.

Schritt 6:

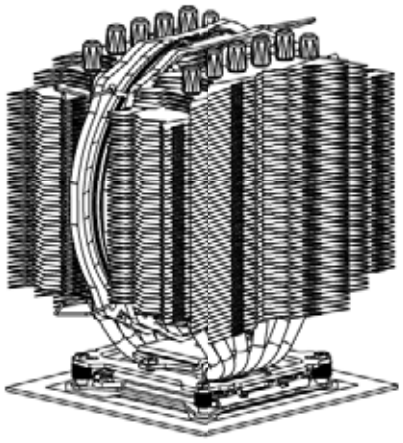

Schließen Sie den Lüfterstecker an den CPU PWM Lüfteranschluss auf dem Mainboard an. Bitte prüfen Sie die ordnungsgemäße Funktion von der Inbetriebnahme Ihres PCs. Die Installation ist abgeschlossen.

Explosionszeichnung

Important! Bitte prüfen Sie vor der Montage, ob es für Ihren Kühler aktualisierte Montagehinweise auf der Webseite **www.thermalright.com** verfügbar sind.

-Bitte benutzen Sie während der Installation die mitgelieferten Handschuhe, um Fingerabdrücke -auf dem Kühlkörper zu vermeiden

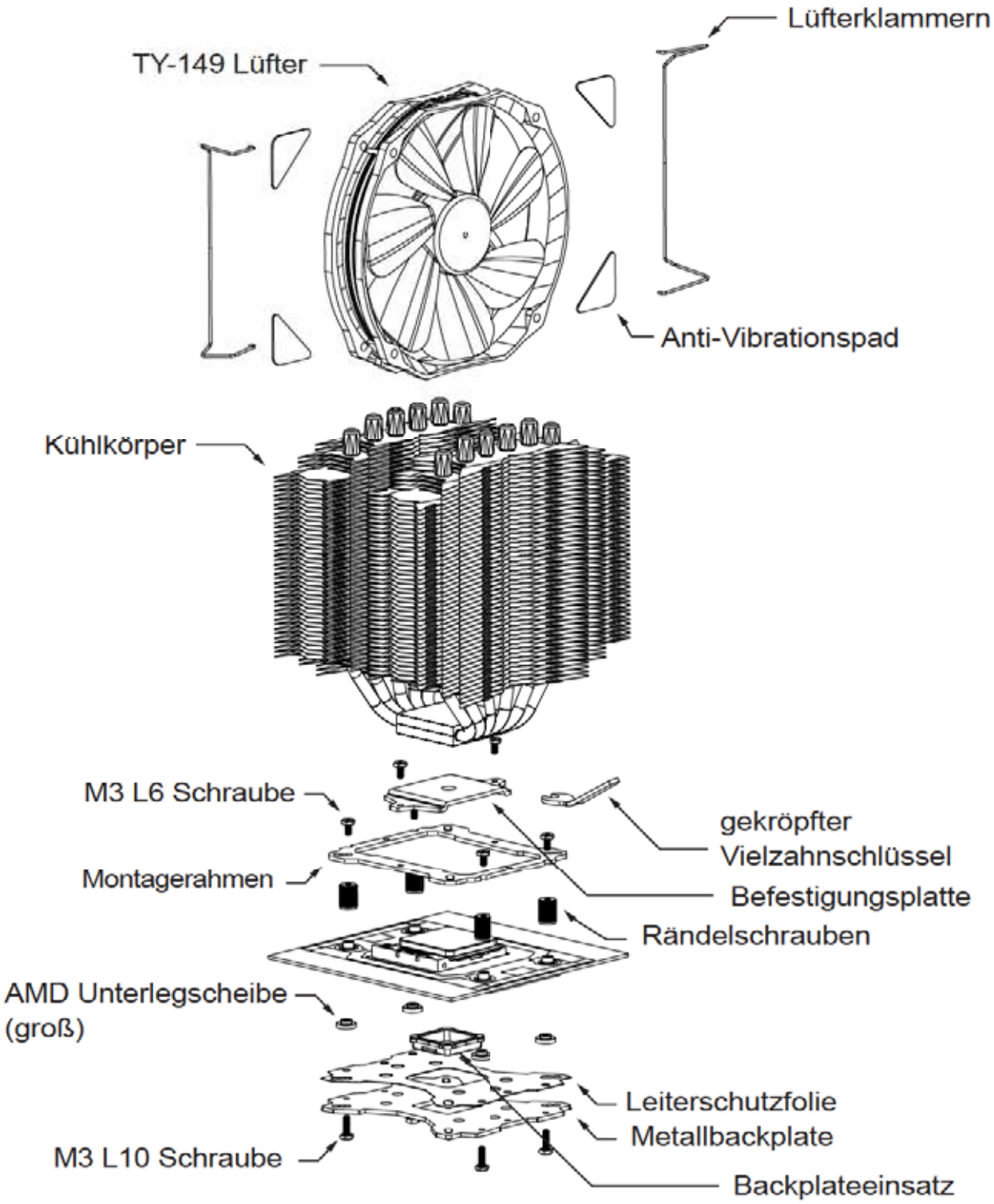

Komponenten

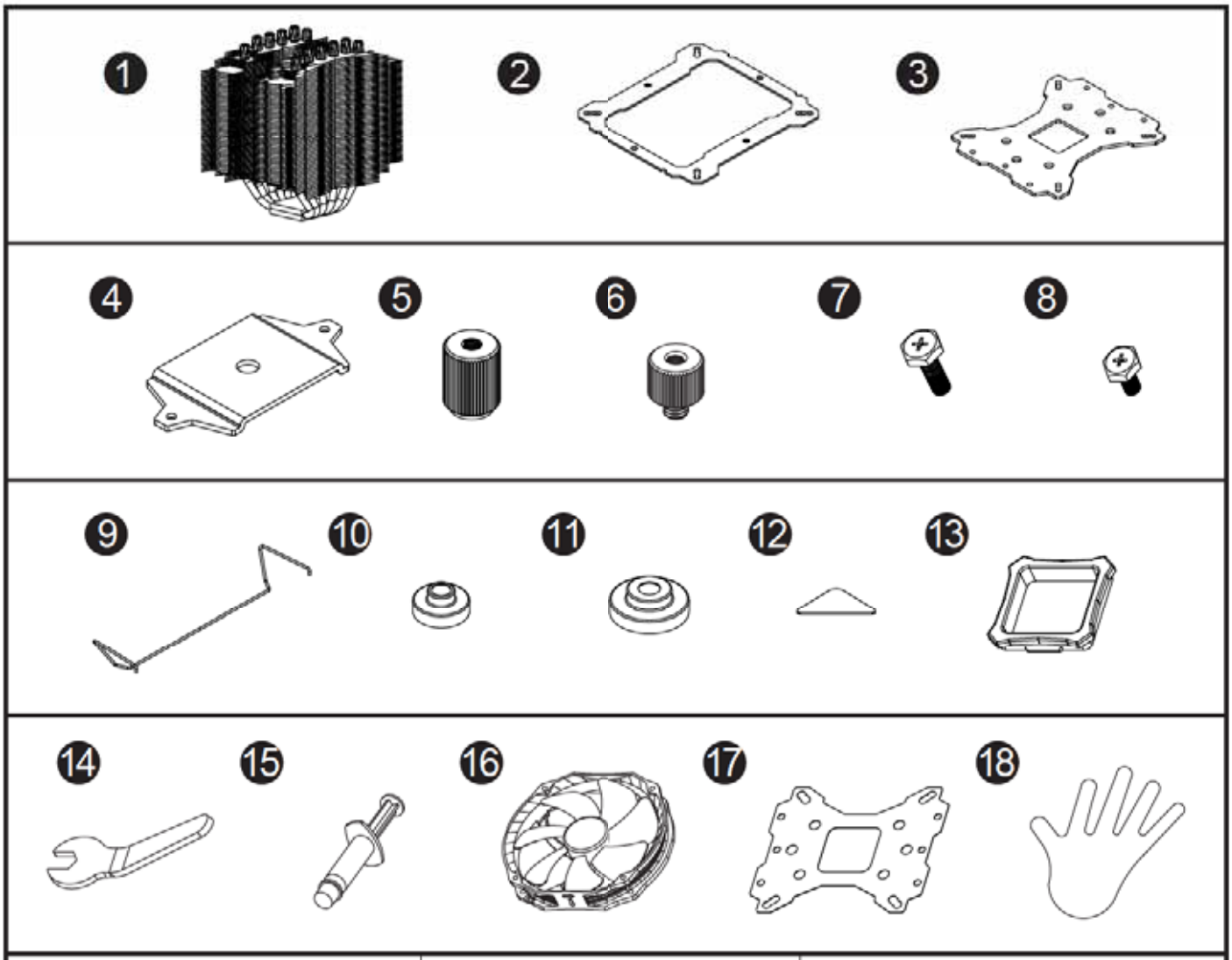

❶ Kühlkörper ×1	❷ Montagerahmen ×1	❸ Metallbackplate ×1
❹ Befestigungsplatte×1	❺ Rändelschrauben ×4	❻ LGA2011 Type B Adapterschraube x4
❼ M3 L10 Schraubex 5	❽ M3 L6 Schraube ×7	❾ Lüfterklammer x2
❿ Intel Unterlegscheibe (klein) ×4	⓫ AMD Unterlegscheibe (groß) ×4	⓬ Anti-Vibrationspad×8
⓭ Backplateeinsatz ×1	⓮ Gekröpfter Montageschlüssel ×1	⓯ Wärmeleitpast ×1
⓰ TY-149 Lüfter ×1	⓱ Leiterschutzfolie x1	⓲ weiße Baumwoll handschuhe ×2

Installationsanleitung:

Schritt 1:

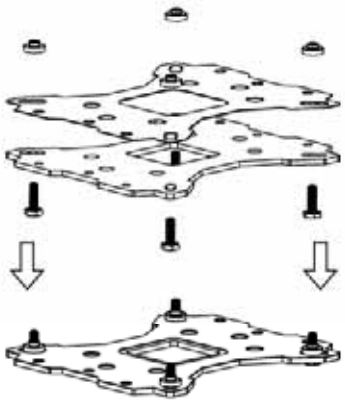

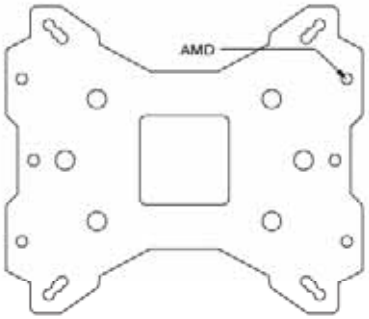

Achten Sie auf die für AMD Sockel vorgesehene Bohrungen in der Multi Plattform Backplate. Führen Sie die vier M3L10 Schrauben jeweils von unten durch diese Bohrungen und legen dann die Backplate auf den Tisch. Legen Sie die vier Unterlegscheiben (für AMD) über die hervorstehenden Gewinde.

Schritt 2:

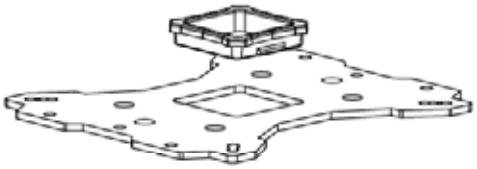

Beachten Sie: Bei Verwendung einer AMD Sockel 939 Plattform setzen Sie zuerst den Backplate Aufsatz in die quadratische Öffnung der Backplate ein. Gehen Sie sicher, dass der Aufsatz nach unten zeigt.

Schritt 3:

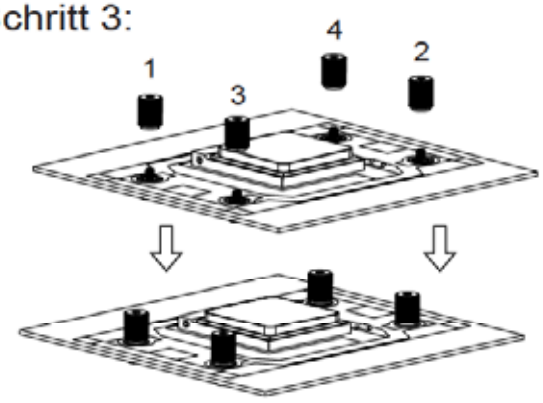

Platzieren Sie das Mainboard von oben auf die Backplate, so dass die hervorstehenden Schraubengewinde durch die Löcher um den Prozessorsockel gehen. Schrauben Sie die beiliegenden auf die vier Schraubengewinde. Achten Sie dabei darauf, dass die Seite mit der Unterlegscheibe zur Backplate zeigt.

Schritt 4:

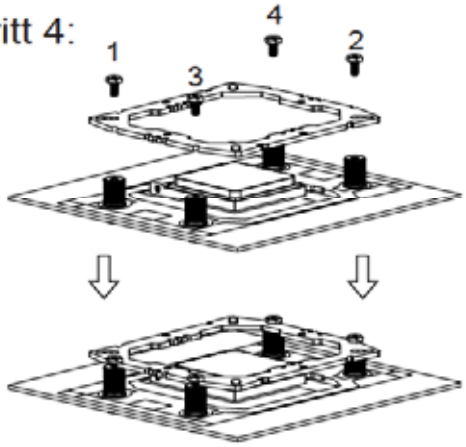

Setzen Sie den Montagerahmen auf die Rändelschrauben. Verwenden Sie die vier M3L6. Schrauben, um den Montagerahmen auf den Rändelschrauben zu befestigen.

Schritt 5:

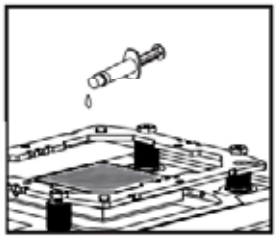

Tragen Sie eine hauchdünne Schicht Wärmeleitpaste auf der Oberfläche der CPU und auf der Unterseite des Kühlers auf.

Schritt 6:

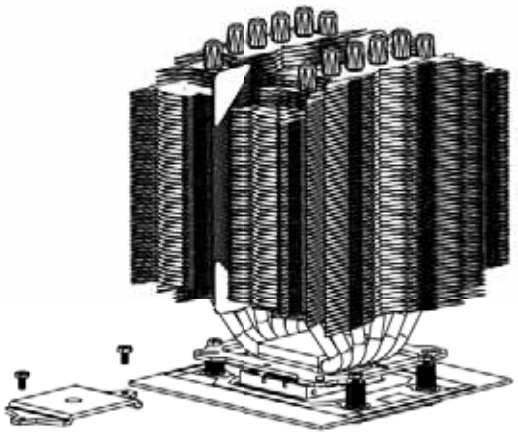

Platzieren Sie nun den Kühlkörper auf die CPU. Führen Sie anschließend die Befestigungsplatte durch den Kühlkörper und benutzen die beiden M3L6 Schrauben, um die Befestigungsplatten zu befestigen.

Schritt 7:

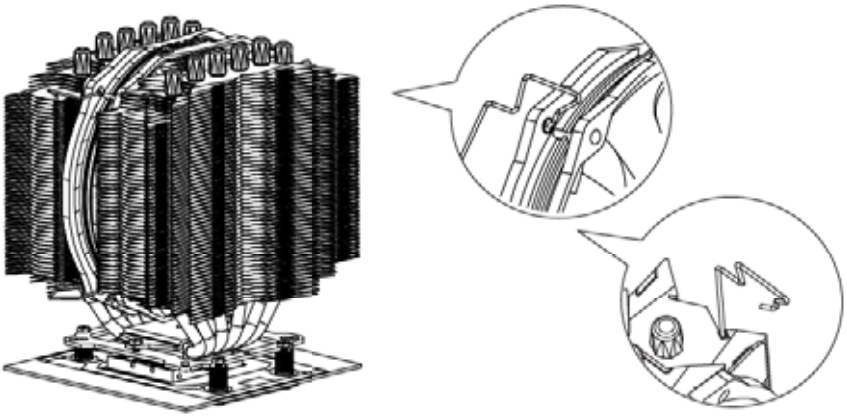

Führen Sie zuerst das untere Ende der Lüfterklammer durch das untere Befestigungsloch des TY-149 Lüfters. Haken Sie nun die Lüfterklammer in den Lüfterklammerschlitz des Kühlkörpers ein. Führen Sie jetzt das obere Ende der Lüfterklammer durch das obere Befestigungsloch des TY-149 Lüfters.

Schritt 8:

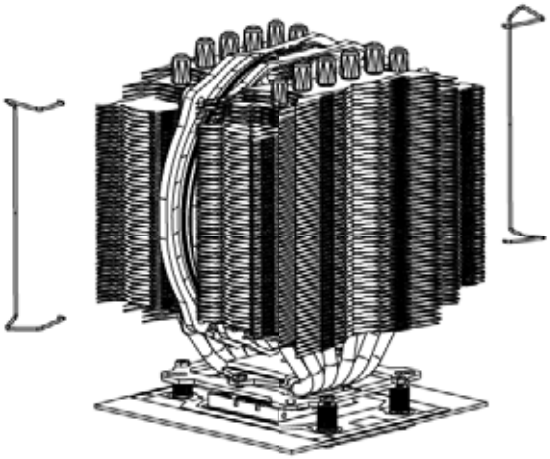

Schließen Sie den Lüfterstecker an den CPU PWM Lüfteranschluss auf dem Mainboard an. Bitte prüfen Sie die ordnungsgemäße Funktion von der Inbetriebnahme Ihres PCs. Die Installation ist abgeschlossen.

Technical Spec

Heatsink Specifications:
Dimension: Length 154mm x Width 103mm x Height 165mm
Weight: 700g
Heatpipe: 6mm heatpipe*6 units
Copper Base: C1100 Pure copper nickel plated

Fan Specification:
Dimension: L152mm x H140mm x W26.5m
Weight: 170g
Fan speed: 300~1300RPM (PWM controlled)
Fan noise:24.9dBA MAX
Airflow: 61.7CFM MAX
Connector: 4 Pin (PWM Fan connector)

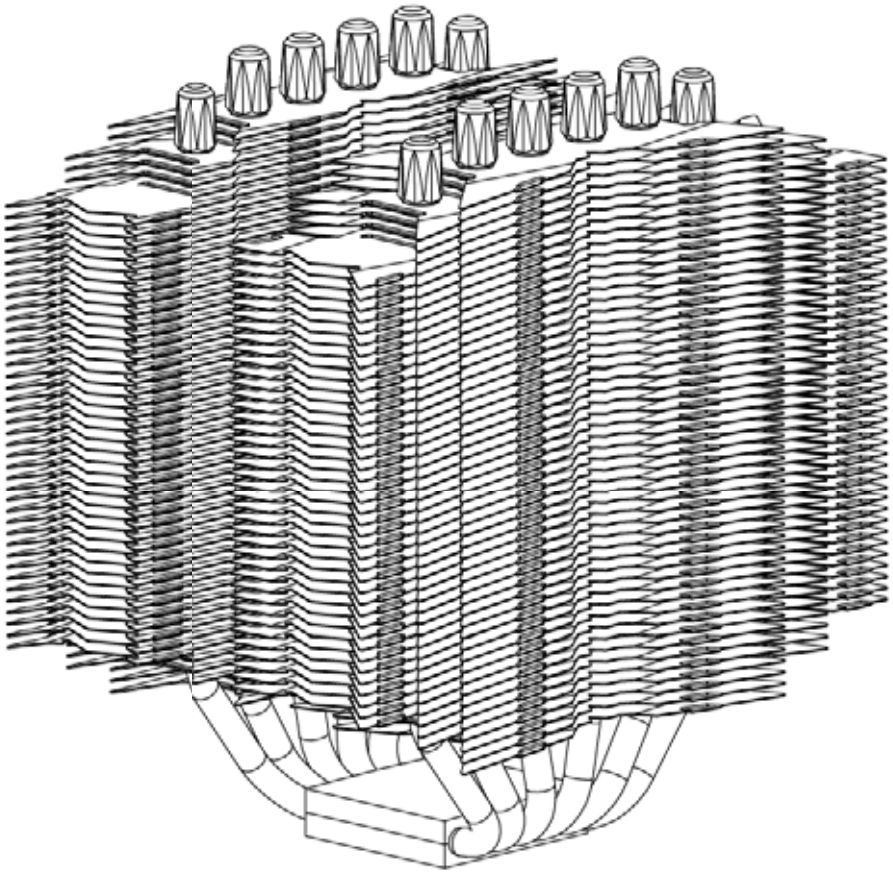

Technische Spezifikationen

Kühlkörper Spezifikationen:
Maße(in mm): Länge 154 x Breite 103 x Höhe 165
Gewicht: 700g
Heatpipe: 6mm heatpipe*6 Stück
Kupfergrundplatte: C1100 reines Kupfer, vernickelt

Lüfter Spezifikationen:
Maße(in mm): L152 x H140 x W26.5
Gewicht: 170g
Drehzahl: 300 ~ 1300 U/Min (PWM)
Geräuschentwicklung: 24.9 dBA MAX
Fördermenge: 104,83 m3/h MAX
Anschluss: 4 Pin (PWM Lüfteranschluss)

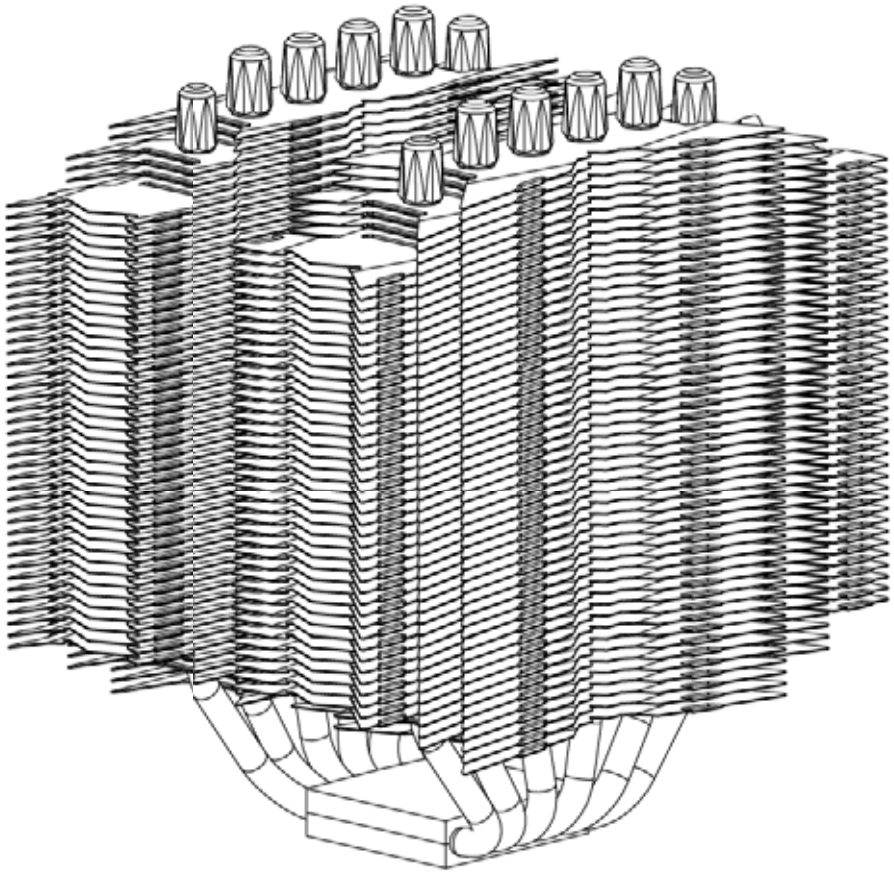

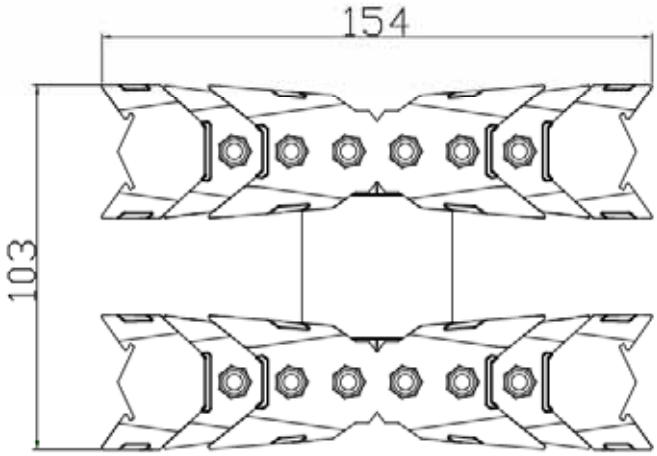
154
103

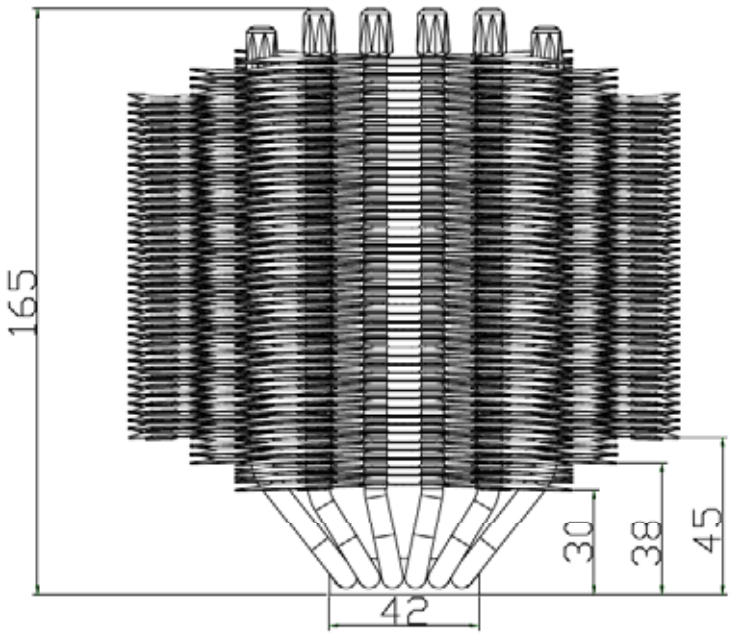
165
30
38
45
42

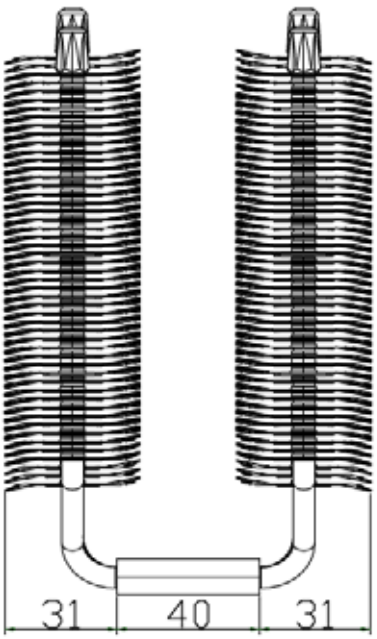
31
40
31

The Ultimate Cooling Solutions!

Thermalright
www.thermalright.com
TEL: +886-2-8663-6630
FAX: +886-2-8663-6645
EMAIL: sales@thermalright.com